BADU® ECO TOUCH-PRO II

CARACTERÍSTICAS :

- ¡Speck apuesta por la ecología! La BADU® Eco Touch-Pro II revoluciona el consumo de energía, la calidad del agua y la emisión de CO2 en las piscinas. Gracias a un motor
- de alta tecnología, la BADU® Eco Touch-Pro II tiene también la contrastada calidad de Speck.
- El funcionamiento es simple pero brillante: las bajas revoluciones del motor garantizan un bajo consumo de energía eléctrica.
- Diseño: Bomba tipo monobloc combinada con un cestillo de filtrado. Junta del retén montado sobre rueda motriz de plástico. El eje del motor no está en contacto con el agua de la piscina. ¡Total separación eléctrica!

Código	Designación	Pot. kW	Tensión	Ø salidas Asp.	Ø salidas Imp.
219.0008.038	BADU Eco Touch-Pro II	0,75	1~230 V	63	50
271.6603.000	BADU Logic 3				

*** La unidad de control BADU® Logic 3 permite controlar la filtración para los modelos BADU® Eco Touch-Pro II y BADU®Prime Eco VS, incluyendo 2 sensores de temperatura.**

BADU GREEN

Curvas de rendimiento

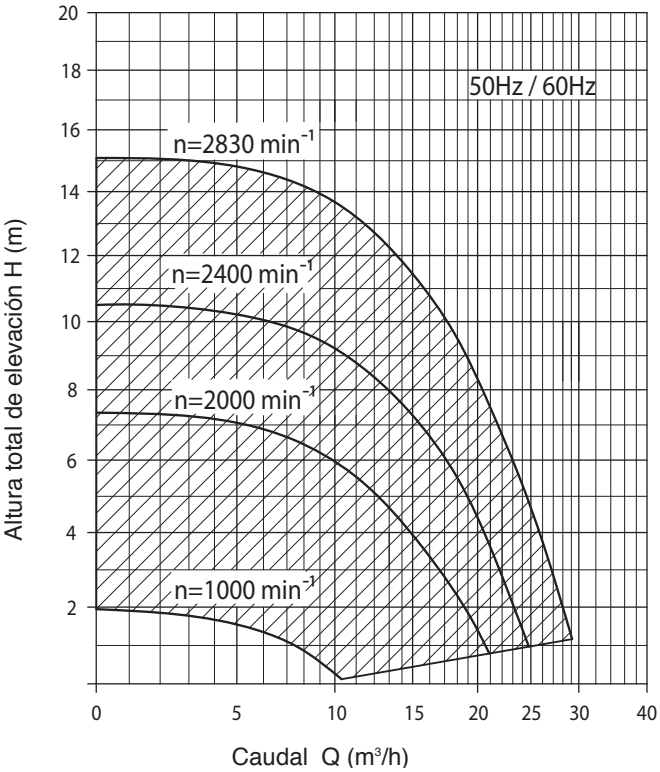

BADU LOGIC 3

BADU® Eco Touch-Pro II	
Aspiración/Impulsión	63/50
Peso (KG) 1~ 230 V	9,0
Tubería recomendada PVC	63/50
Protección del motor	IP55
Absorcion de Potencia P1 (Kw)	0,08 - 1,05
Emisión de Potencia P2 (Kw)	0,03 - 0,75
Corriente nominal (A)	0,60 - 6,50
Th clase	B
Revoluciones (min-1) ca.	1000 - 2830
Temperatura del agua (°C) max.	60 Max.
Presión del cuerpo (bar) max.	2,5 Max.
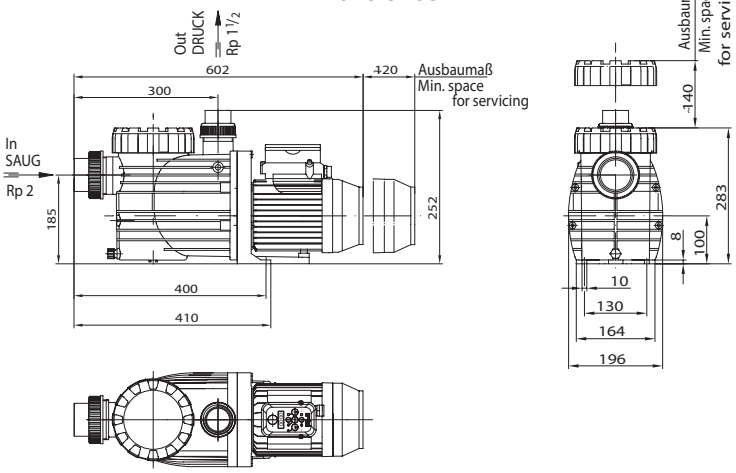
Dimensiones