Manual del filtro de arena

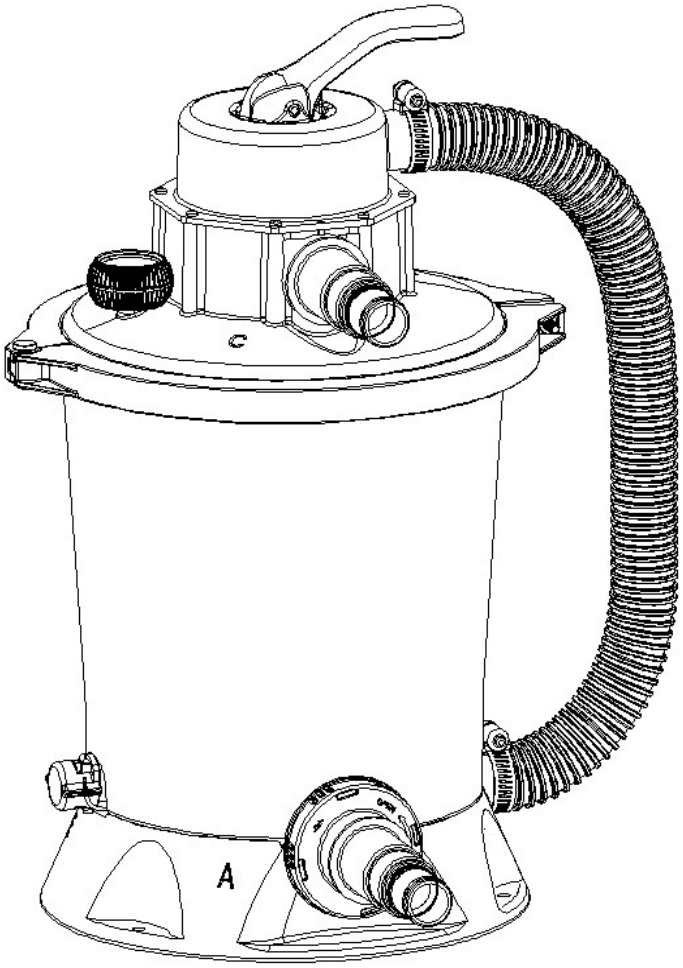

Especificaciones del producto		
Modelo	57001	57002
Voltaje	220-240V	
Poder	60W	90w
Presión máxima de funcionamiento	<0.2bar (3psi)	(0.3(4.5psi)
Zona de filtrado eficaz	0.058m2 (0.62ft2)	0.058m2 (0.62ft2)
Caudal máximo de agua	800 galones/h (3028 l / h)	1000 galones/h (3785 l / h)
Temperatura máxima del agua	35oC	
Medios filtrantes recomendados	Arena de cuarzo de 20o o arena de vidrio, con un tamaño de partícula de 0,45-0,85 mm,(es decir, 0,018-0,033 pulgadas), y cuyo coeficiente global de uniformidad de partículas es menor que 1,75.	
Número recomendado de medios	Arena de cuarzo o arena de vidrio, 10 kg	

Por favor, lea atentamente y guárdelo para futuras referencias

Instrucciones de seguridad

Siga siempre las precauciones básicas de seguridad para la instalación y el uso de este equipo eléctrico,

ADVERTENCIA: Este aparato puede ser utilizado por niños a partir de 8 años y personas con capacidades físicas, sensoriales o mentales reducidas o falta de experiencia y conocimiento si se les ha dado supervisión o instrucción sobre el uso del aparato de una manera segura y entienden los peligros involucrados. Los niños no jugarán con el aparato. La limpieza y el mantenimiento del usuario no deben ser realizados por niños sin supervisión.

ADVERTENCIA: Children siendo supervisado para no jugar con el aparato

ADVERTENCIA: El producto debe estar lejos del depósito de agua, con el fin de evitar que los niños se suban a él.

ADVERTENCIA: Existe riesgo de descarga eléctrica. Este producto solo está conectado a la toma de corriente con protección de puesta a tierra. Si no se puede confirmar, póngase en contacto con un electricista experimentado para la instalación, esta toma de corriente tiene una corriente de fuga máxima de hasta 30mA.; por favor, no utilice la toma de corriente móvil.

ADVERTENCIA: Labomba se suministrará a través de un dispositivo decorriente residual (RCD) que tenga una corriente de funcionamiento residual nominal que no exceda de 30 mA.

ADVERTENCIA: Para extraer este producto, antes de limpiarlo, mantenerlo o ajustarlo, desenchufe el enchufe de la toma de corriente.

ADVERTENCIA: No entierre el cable en el suelo, y debe organizarlo en un lugar de seguridad donde no pueda ser dañado por el cortacésped y otros equipos.

ADVERTENCIA: El cable de alimentación no se puede reemplazar. Si el cable está dañado, el aparato debe ser desechado.

ADVERTENCIA: Para reducir el riesgo de descarga eléctrica, no conecte ningún cable de extensión, temporizador, adaptador de enchufe o convertidor al cuerpo del filtro. Proporcione una toma de corriente fija.

ADVERTENCIA: Si se para en un lugar con agua o las manos están mojadas, no desenchufe el enchufe del cable de alimentación.

ADVERTENCIA: Después de instalar este producto, la posición de instalación del enchufe debe ser visible para el usuario y de fácil acceso.

ADVERTENCIA: Cuando el depósito de agua esté en uso, no inicie este producto.

ADVERTENCIA: Solo el adulto puede instalar y quitar este producto.

ADVERTENCIA: Este producto solo se puede utilizar con un depósito de agua móvil. No lo utilice junto con un depósito de agua fijo. El depósito de agua móvil se puede retirar para el almacenamiento de agua y volver a instalarlo en su posición original.

ADVERTENCIA: Para evitar daños en el producto y el riesgo de lesiones, antes de girar la posición de la válvula de control, apague el producto.

ADVERTENCIA: Para reducir el riesgo de ser absorbido, si la cubierta del filtro está aflojada, dañada, destruida o perdida, no la coloque en el tanque de agua. En caso de las condiciones anteriores,

sustituya la cubierta del filtro inmediatamente.

ADVERTENCIA: No juegue ni nade cerca de la cubierta del filtro. Se puede inhalar el cuerpo o el cabello para causar lesiones permanentes en el cuerpo o ahogarse.

ADVERTENCIA: Cuando la lectura mostrada en el manómetro del cuerpo supere los datos máximos predeterminados, no inicie este producto.

ADVERTENCIA: Existe un riesgo de presión; cualquier instalación incorrecta de la culata puede causar su daño, resultando en lesiones graves, muerte o daños a cualquier propiedad.

NOTA: este producto se limita a los fines descritos en la especificación.

Instrucciones de seguridad importantes, Lea y siga todas las precauciones de seguridad

Lista de piezas en el cuadro de paquetes

13 Óptico		

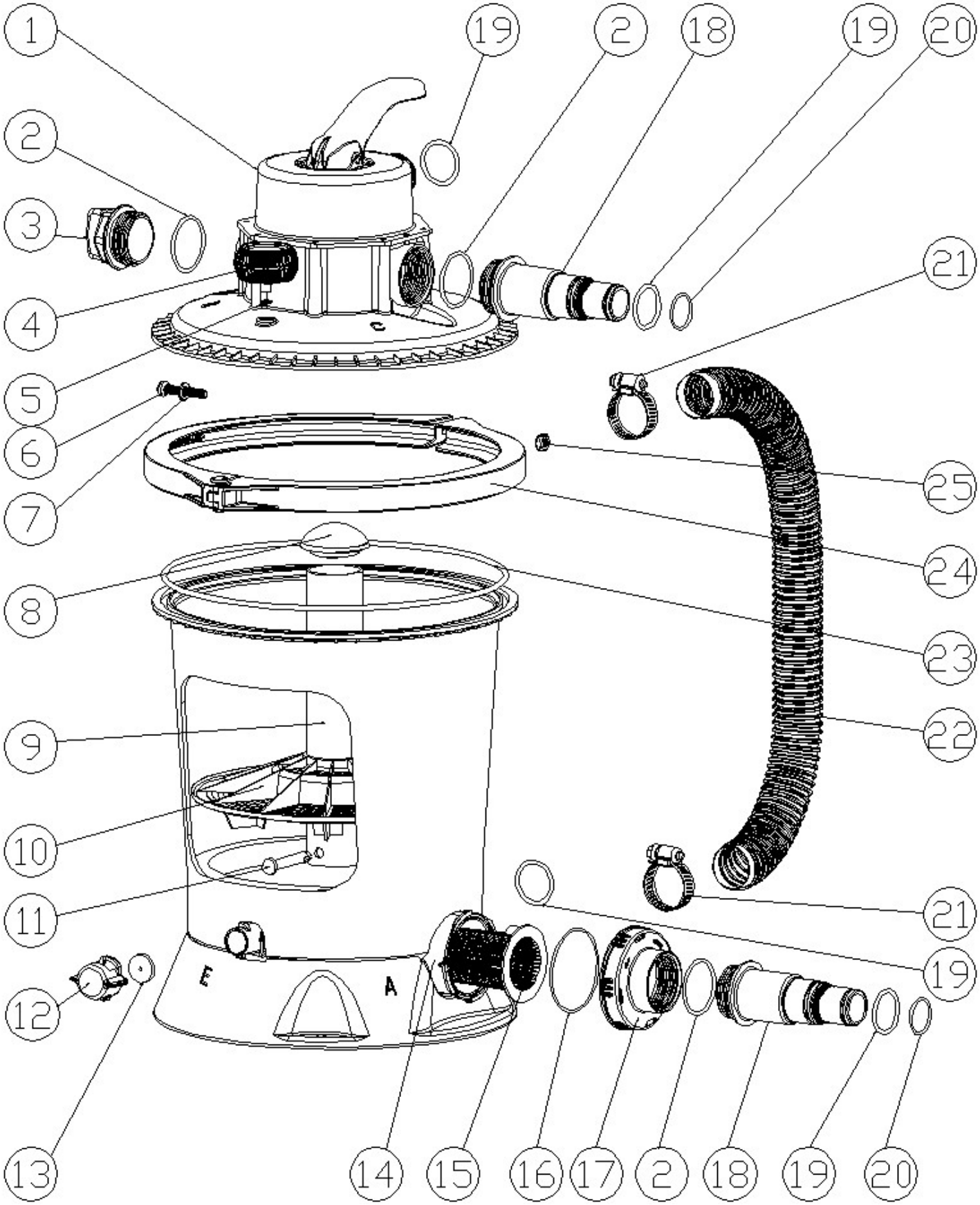
1
19
2
18
19
20
2
3
21
4
5
6
25
7
24
8
23
9
22
10
11
21
19
12
E
A
13
14
15
16
17
2
18
19
20

Tabla de referencia de piezas

No.	Nombre	Cantidad	No.	Nombre	Cantidad
1	Válvula de control	1	16	Sello de hebilla del cartucho de filtro	1
2	Sello de enchufe	3	17	Hebilla del cartucho de filtro	1
3	Enchufe	1	18	Conector recto 3238	1
4	Manómetro	1	19	38 sellos	3
5	Sello del manómetro	1	20	32seal	2
6	Perno del conector M8	1	21	Abrazadera de manguera 32-50	2
7	Junta	1	22	38fuelles	1
8	Tapa central del tubo de conexión	1	23	Sello de la cubierta superior	1
9	Tubo de conexión central	6	24	Aro	1
10	Distribuidor de agua	1	25	Tuerca cuadrilátera M8	1
11	Pin de conexión	1	26	Colador	2
12	Tapa del tubo de drenaje	1	27	Conector de colador	2
13	Sello	1	28	Abrazadera de manguera 25-42	4
14	Unidad de motor	1	29	32fuelles	2
15	Tamiz de filtro	1			

Preparativos antes de la instalación

Herramientas requeridas: 1 destornillador ranurado

Ubicación de instalación del producto y montaje:

• El producto debe instalarse sobre una superficie firme y nivelada.

• Debe proporcionar un acceso, espacio y luz adecuados para facilitar el mantenimiento de rutina.

• El motor debe estar ventilado y enfriado. No coloque el producto en una zona húmeda y mal ventilada.

Se recomienda que haya al menos dos personas para la instalación del producto.

Notas de instalación:

1.Coloque el producto en el lugar elegido.

Notas importantes: En particular, en algunos países de las CE, ¡el producto debe colocarse sobre el terreno o sobre una base permanente hacia arriba! Para confirmar si existen regulaciones relacionadas sobre el filtro de la piscina baja en la zona, debe consultar a las autoridades locales. Si se especifica, el filtro debe fijarse en la plataforma base a través de tres orificios perforados. (se muestra en la Fig. 02)

El filtro de arena se puede montar sobre una base de hormigón o una plataforma de madera, para evitar su malestar accidental.

Nota: En la base, el diámetro del hole debe ser de 8 mm..

Nota: El diámetro máximo de dos tornillos y tuercas de fijación debe ser de 8 mm.

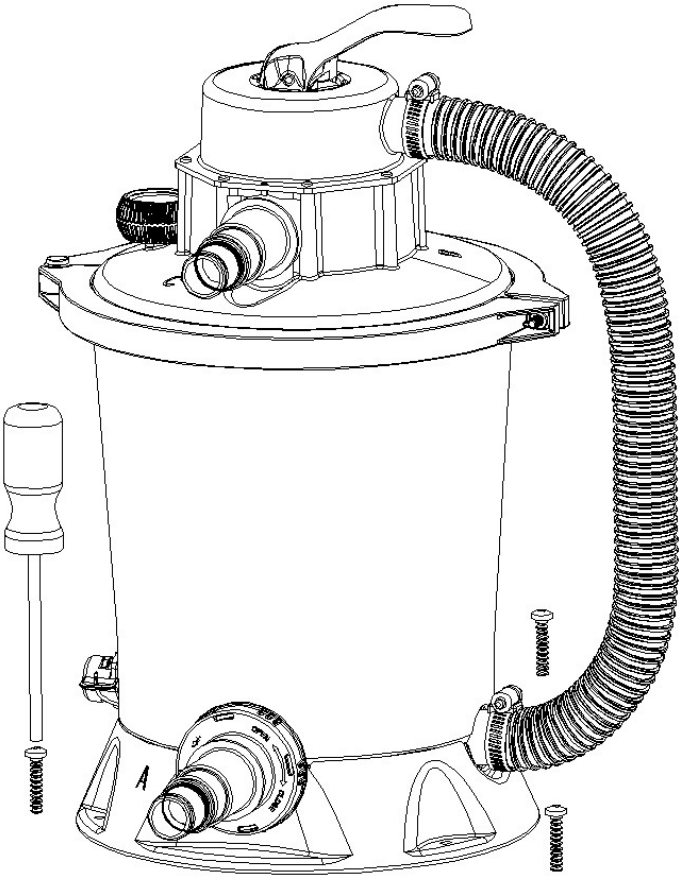

02

Carga de arena:

Nota: Utilice arena de sílice No. 20 o arena de vidrio, con un tamaño de partícula de 0,45-0,85 mm. (es decir, 0,018-0,033 pulgadas), y cuyo coeficiente de uniformidad de partículas global es menor que 1,75.

Paso I

Antes de llenar la arena, conecte el tubo de conexión central (9) y el distribuidor de agua (10) como se muestra en la Fig. 03, alinee el pasador de conexión en una posición Con el gran hueco en la posición del distribuidor de agua B, y presione el distribuidor de agua en su lugar en la dirección de la flecha (como se muestra en la Fig. 04, si el gancho del distribuidor de agua está conectado a la cara final del tubo de conexión central , se ensambla en su lugar) y, a continuación, coloque los componentes del distribuidor de agua ensamblados en el cuerpo, como se muestra en la Fig. 05.

03 03

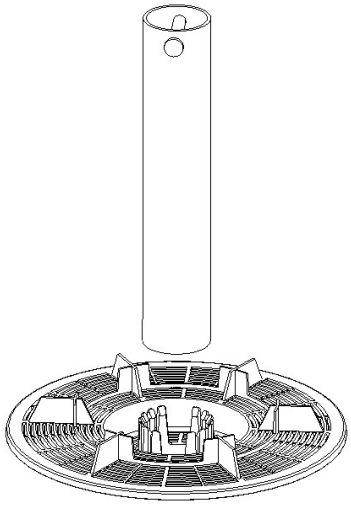

04 04

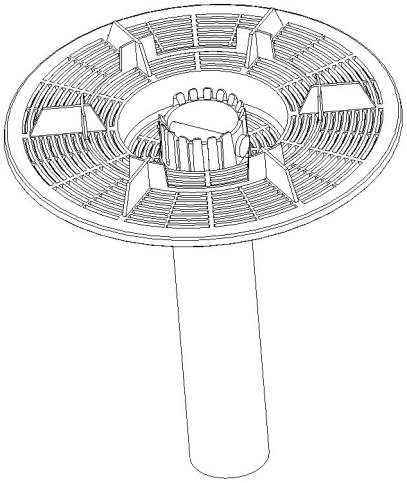

05 05

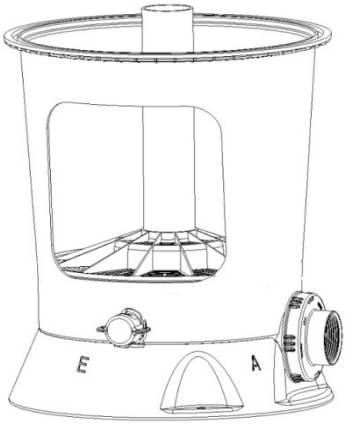

06 06

⇩

07 07

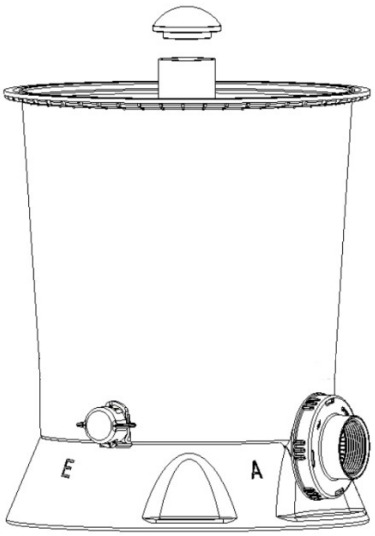

08 08

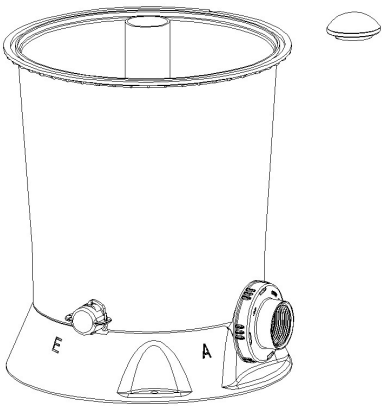

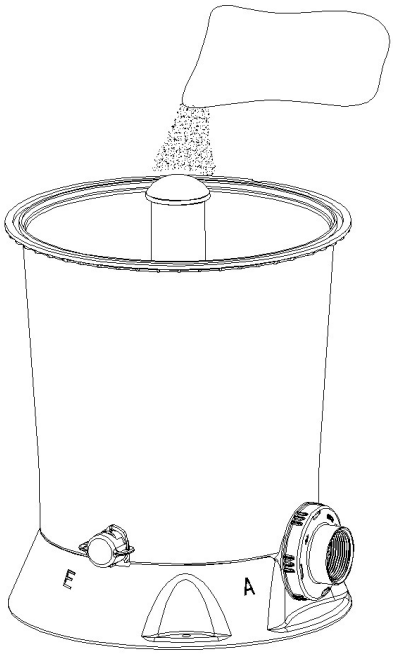

Paso II
Instale la tapa central del tubo de conexión (8) en el extremo del tubo de conexión central en la dirección de la flecha (Fig. 06).

Paso III
Llenar 10 kg de arena en el cuerpo a una velocidad lenta, y nivelar manualmente la arena. Tenga en cuenta que la arena no se puede llenar en la ranura del sello en la abertura del cuerpo (Fig. 07).

Paso VI
Retire la tapa central del tubo de conexión (8) (Fig. 08).

Instalación de la unidad de válvula de control:

09 09

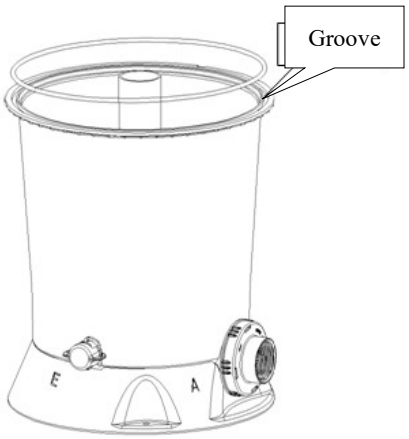

10 10

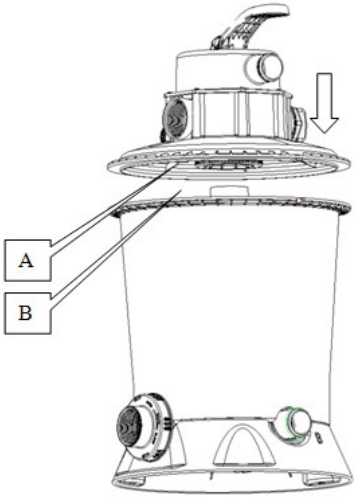

11 11

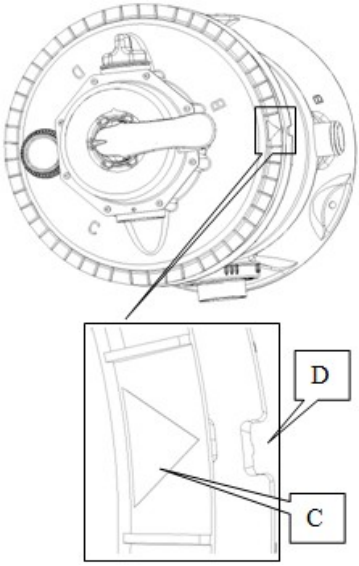

Paso I

Limpie a fondo la arena y las impurezas en la ranura, y coloque lentamente el sello de la cubierta superior (24) en la ranura.

Paso II

Como se muestra en las figes 10 y 11, alinee el orificio central (A) de la cubierta del escudo de arena de la unidad de válvula de control con el círculo exterior (B) del tubo de conexión central, alinee la marca triangular (C) de la cubierta superior de la unidad de válvula de control con el espacio (D) en el cuerpo y presiónelo hacia abajo en su lugar (inserte completamente el saliente en la parte posterior de la marca de triángulo en D.)

12 12

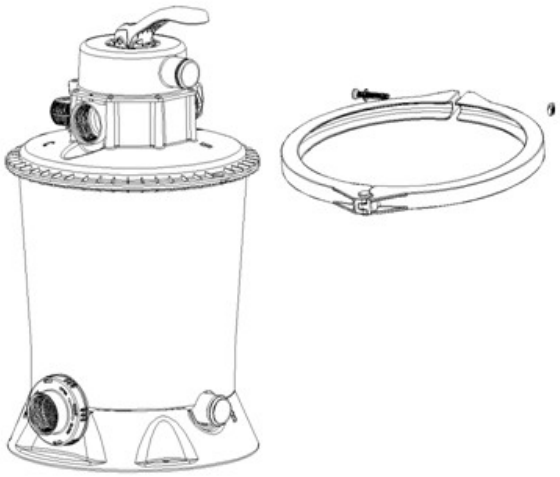

013

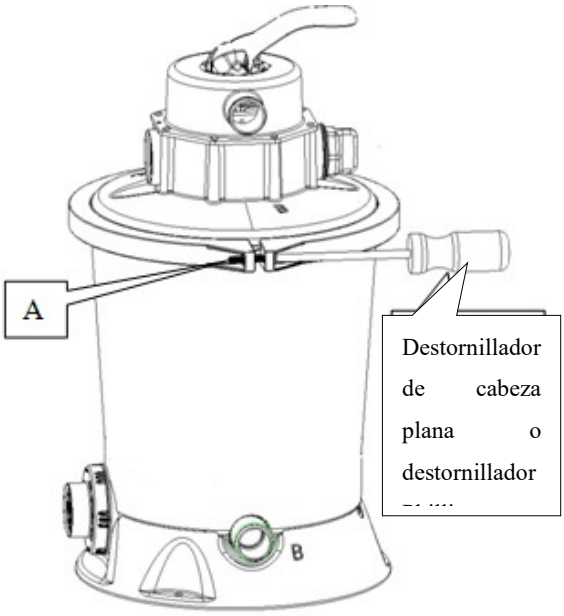

Paso III

Como se muestra en las Figs12 y 13, retire el perno de ajuste M8, la arandela y la tuerca cuadrilátera M8 (6, 7, 25) del aro, instale el aro alrededor de la brida entre el cuerpo y la unidad de válvula de control, instale el perno de ajuste M8 y la arandela en el orificio de tuerca cuadrilátero M8 del aro, apriételos en el sentido de las agujas del reloj con un destornillador ranurado o Phillips (no suministrado con el producto); al comenzar a apretarlo, presione manualmente la tuerca cuadrilátera M8 en una posición A, para evitar que se expulse.

14 14

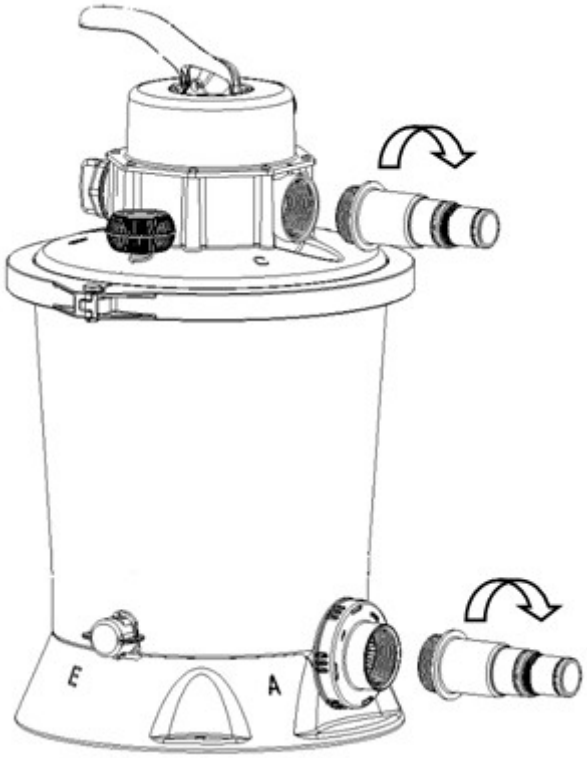

15 15

Paso VI

Como se muestra en la Fig. 14, apriete el conector recto 3238 en el sentido de las agujas del reloj (18) y el resultado se muestra en la Fig.15.

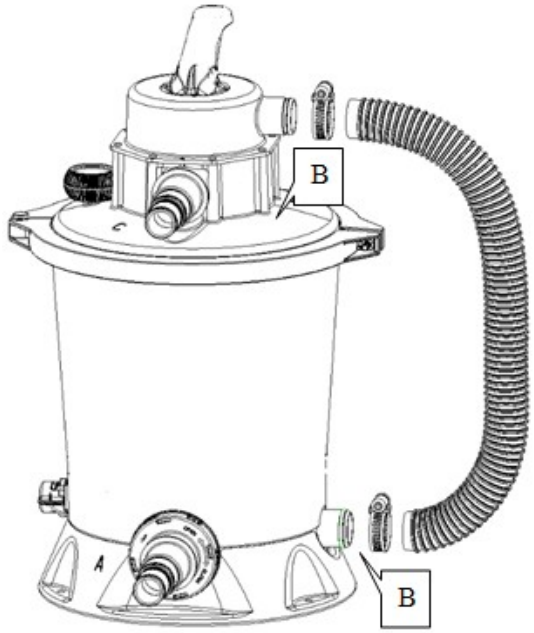

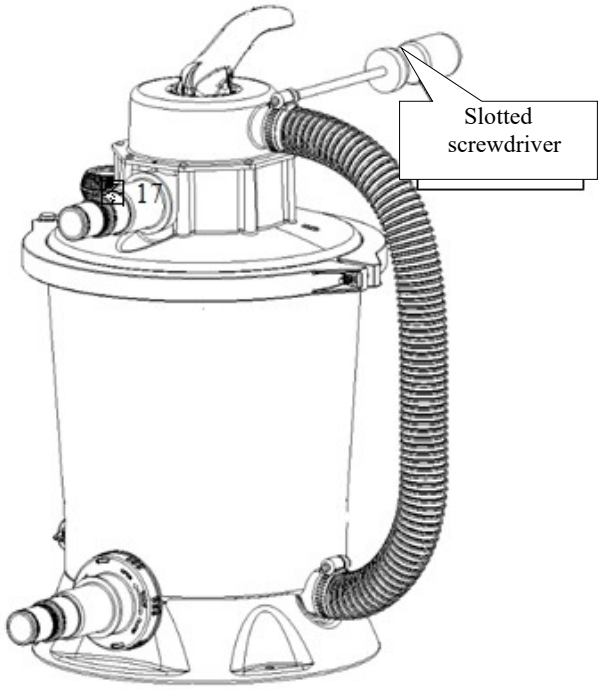

Paso V

Como se muestra en las Figs 16 y 17, conecte 38 fuelles de 38 (23) entre el puerto b de la válvula de control y el puerto B del motor, y apriete el aro 32-50 (21) con un destornillador de cabeza plana.

Instalación de la bomba de filtro de arena y de la piscina de agua:

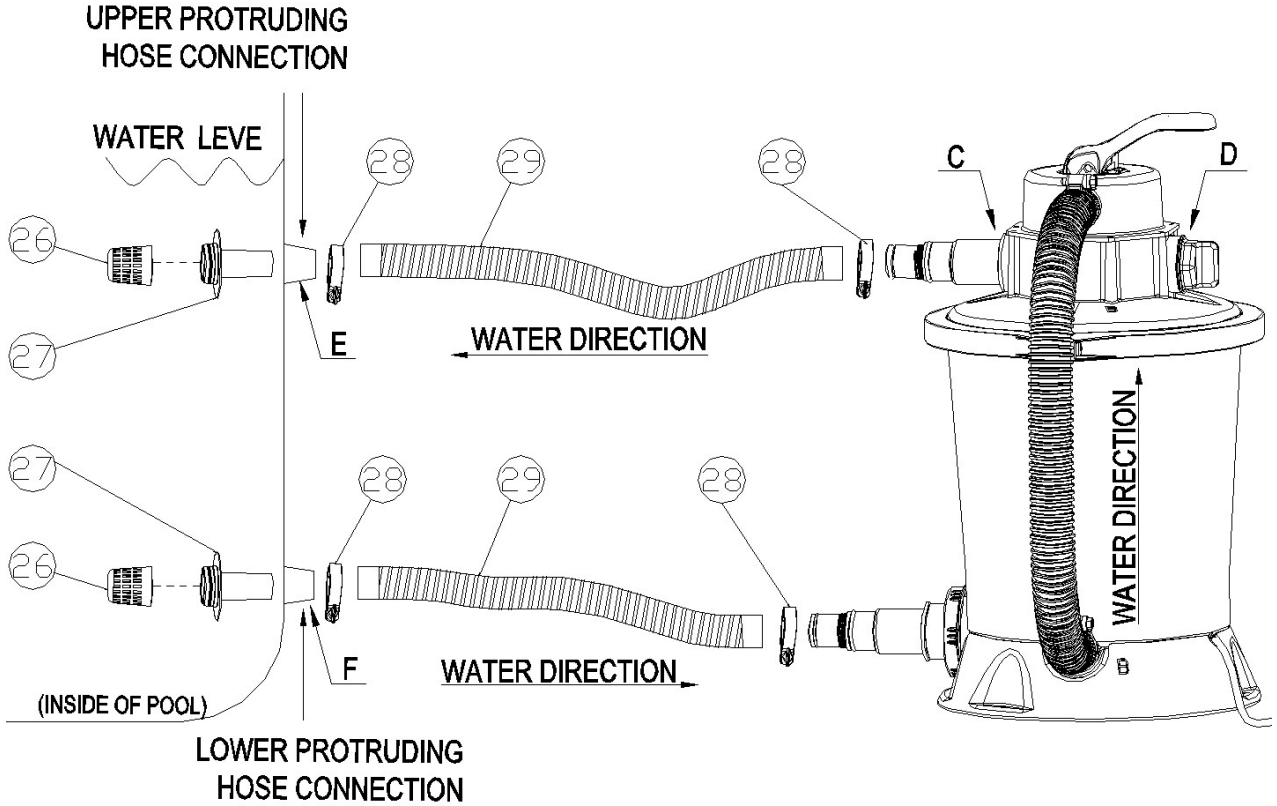

Pasos de instalación: Como se muestra en la figura 12, conecte32 fuelle a la piscina de agua y la bomba de filtro de arena, apriete las abrazaderas de manguera en el sentido delas agujas del reloj (28) con un destornillador de cabeza plana; y luego encienda la bomba de filtro de arena para filtrar el agua en la piscina.

Control de la posición y las funciones de la válvula

Posición de la válvula de control	Funciones	Dirección del flujo de agua
Filtro	Depósito de agua con filtrado normal	El agua fluye hacia el tanque de agua a través de la capa de filtro de arena.
Lavado	Enjuague contra fondo la capa de filtro	Después de filtrar el agua a través del filtro de arena, las aguas residuales se drenan directamente de la salida de drenaje de aguas residuales.
Lavar	En el primer inicio, se utiliza para limpiar la arena en el cilindro de arena y nivelar la arena lavada	El agua fluye a través de la capa de filtro de arena y se drena directamente de la salida de drenaje de aguas residuales
Residuos	Se drena directamente de la salida de descarga de aguas residuales, para reducir el nivel de agua o drenar el agua en el tanque	Se drena directamente de la salida de descarga de aguas residuales, sin fluir a través de la capa de filtro
Recirculan	Es el agua en el tanque de circulación de agua, sin fluir a través de la capa de filtro	El agua fluye directamente en el tanque de agua a través de la válvula de control de agua, sin fluir a través de la capa de filtro
Cerrado	Cierre todo el agua que fluye a través del filtro hacia el tanque de agua	

Operaciones de la válvula de control

ADVERTENCIA: Existe riesgo de descarga eléctrica. Este producto solo está conectado a la toma de corriente con protección de puesta a tierra. Si no se puede confirmar, póngase en contacto con un electricista experimentado para la instalación, esta toma de corriente tiene una corriente de fuga máxima de hasta 30mA.; por favor, no utilice la toma de corriente móvil.

ADVERTENCIA: Para reducir el riesgo de descarga eléctrica, no conecte ningún cable de extensión, temporizador, adaptador de enchufe o convertidor al cuerpo del filtro. Proporcione una toma de corriente fija.

ADVERTENCIA: Si se para en un lugar con agua o las manos están mojadas, no desenchufe el enchufe del cable de alimentación.

ADVERTENCIA: Cuando la lectura mostrada en el manómetro del cuerpo supere los datos máximos predeterminados, no inicie este producto.

ADVERTENCIA: Antes de la operación, asegúrese siempre de que todos los fuelles estén conectados y bloqueados y que el filtro se llene con el volumen

higo. 19

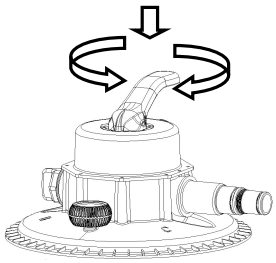

exacto de arena.

ADVERTENCIA: Antes de la operación, asegúrese siempre de que el producto esté conectado a la toma de corriente con protección de puesta a tierra.

ADVERTENCIA: Hay una posición de cierre en la válvula de control. No encienda el producto cuando la válvula de control esté en la posición de cierre.

1.Cuando gire las válvulas de control, presione primero la manija de la válvula de control y, a continuación, gire la manija de la válvula de control a la posición deseada (Fig. 13).

Pasos de operación

1.Asegúrese de que el producto esté apagado.

2.Apague el enchufe (3) en la posición D y conecte el conector recto 3238 (18) y el fuelle (30) en la posición C a la posición D.

3.Presione hacia abajo la manija de la válvula de control y gírela a la posición de descarga, y encienda el producto para el drenaje de aguas residuales (Fig. 20). Una vez completado el drenaje de las aguas residuales, apague el producto.

4.Gire la manija de la válvula de control a la posición de contralavado y encienda la fuente de alimentación, hasta que se drene el agua limpia. (Fig. 20)

5.Desconecte la fuente de alimentación. Retire el conector recto 3238 (18) y el fuelle (29), conéctelos en posición C, conecte el otro extremo del tubo a la posición E de la piscina de agua y fíjelo con la abrazadera de la manguera. (Véase la Fig. 18)

6.Instale el enchufe (3) en la posición D. (Véase la Fig. 18)

7.Encienda la fuente de alimentación y seleccione la posición deseada para el funcionamiento.

Nota: No ajuste la válvula de control entre las dos funciones, de lo contrario causará fugas.

20 20

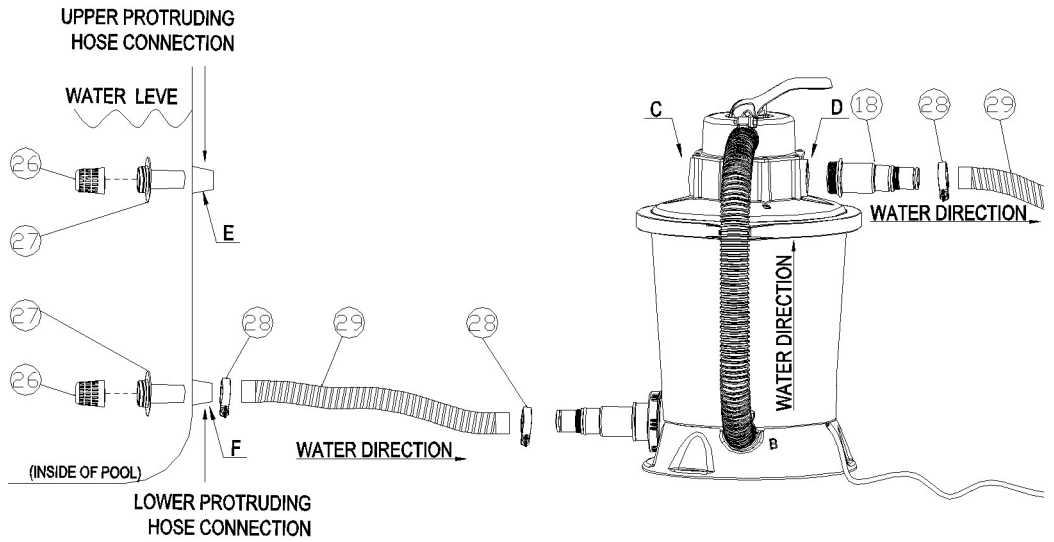

21

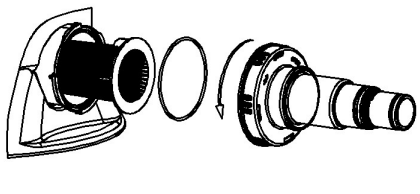

Limpieza y mantenimiento de la pantalla del filtro del motor

1.Asegúrese de que el cable de alimentación esté desconectado de la toma de corriente.

2.Enchufe la salida del depósito de agua.

3.Como se muestra en la Fig. 21, en sentido contrario a las agujas del reloj desenrosque la hebilla del cartucho del filtro (17) y retire la pantalla del filtro (15) y el sello de hebilla del cartucho del filtro (16).

4.Utilice una manguera de agua para lavar y limpiar la pantalla del filtro (15) y el sello de hebilla del cartucho del filtro (16); si es necesario, utilice un cepillo de plástico para fregar las impurezas en la pantalla del filtro (15). No utilice un cepillo metálico.

5.Vuelva a instalar la pantalla del filtro (15), el sello de hebilla del cartucho del filtro (16) y la hebilla del cartucho del filtro (17) secuencialmente (Fig. 01).

NOTA: Debe vaciar y limpiar regularmente el filtro. Un filtro sucio o bloqueado reducirá el rendimiento de la bomba de filtro de arena.

Operaciones de la bomba de filtro de arena

1. Una vez finalizadas las preparaciones, se puede utilizar la bomba de filtro de arena. Establezca el rendimiento de filtrado de la válvula de control.

2. Inserte el enchufe en la toma de corriente adecuada para utilizar la bomba de filtro de arena.

Nota: Durante el funcionamiento de la bomba de filtro de arena, compruebe el manómetro (4); que el puntero está dentro del rango verde indica una operación normal.

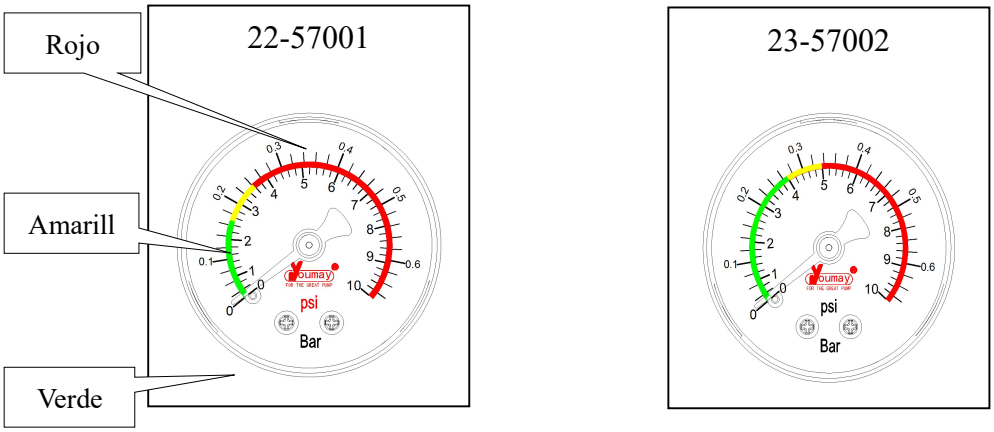

Mantenimiento de la bomba de filtro de arena

Notas:

Antes del mantenimiento, debe desenchufar la fuente de alimentación de la bomba de filtro de arena; de lo contrario puede causar riesgo de lesiones personales graves o la muerte.

Notas:

Cuando el indicador del manómetro está dentro del rango amarillo, debe limpiar el lecho de arena o reemplazar la arena. Puede utilizar las funciones "Backwash"” y "Cleaning". “

Notas:

Se recomienda para la limpieza regular una vez al mes o de acuerdo con el período de uso.

24-57001

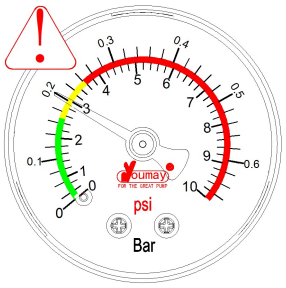

25-57002

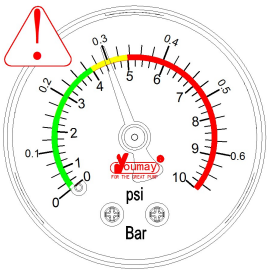

Almacenamiento a largo plazo y almacenamiento de invierno

Bajo la condición de que el tanque de agua esté helado, el uso de este producto causará su daño y su garantía de calidad no será válida. Si este producto se utiliza en caso de uso de anticongelante, se puede utilizar el propilenglicol. El propilenglicol es un producto químico no tóxico que no daña ninguna parte de plástico en este producto; pero otro anticongelante puede tener altamente tóxico y puede dañar cualquier parte de plástico en este producto.

26

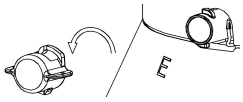

1.Antes de que el depósito de agua se drene o se nivele, debe asegurarse de que la dirección de drenaje hacia la zanja de drenaje y está lejos del edificio. Para conocer los requisitos especiales sobre el tratamiento del agua, consulte los requisitos normativos locales.

2.Apague el interruptor del producto y desenchufe el enchufe.

3.Después de drenar completamente el agua, retire todas las cubiertas de filtro conectadas a la bomba de filtro de arena, el fuelle y la pared de la piscina.

4.Como se muestra en la Fig. 26, en sentido contrario a las agujas del reloj, desenrosque la tapa del tubo de drenaje (12) para drenar a fondo el agua en el cuerpo.

5.Seque las partes del filtro de arena y el fuelle en el aire.

6. La mejor manera de almacenamiento es almacenar todos los accesorios y el motor en su contenedor de paquete original. Para evitar problemas de contracción o corrosión, no utilice ninguna bolsa de plástico para cubrir o envolver el motor.

7.Por favor, guarde el motor y los accesorios en un lugar seco a una temperatura de 32 oF(0 oC)a 104 oF(40 oC)C)

Fault detection and troubleshooting		
Culpa	**Detección**	**Solución**
El motor no se puede arrancar normalmente	La fuente de alimentación no está enchufada correctamente La protección contra fugas está desconectada El motor está sobrecalentado o sobrecargado, resultando en su cierre	Asegúrese de que el cable de alimentación esté enchufado en una salida metálica de 3 hilos con protección de puesta a tierra Reinicie el interruptor del disyuntor. Si el problema continúa, puede haber un problema de fuente de alimentación, debe apagarse y ponerse en contacto con un experto en fuentes de alimentación para el procesamiento Enfríe el motor en el aire y reinícielo
Filtro El depósito de agua no se puede limpiar	No hay arena en el cuerpo La posición de la válvula de control es incorrecta Hay suciedad excesiva en el agua El elemento de filtro está bloqueado	Para el llenado de arena, ver las instrucciones de llenado de arena La válvula de control se gira a la posición FILTER El tiempo de ejecución se amplía Limpie el elemento de filtro
El filtro no se puede drenar ni drenar lentamente	Hay obstáculos en la entrada Hay fugas de aire en la entrada Hay suciedad excesiva en el agua El medio filtrante está obstruido con impurezas El tanque está conectado con el dispositivo de limpieza	Compruebe y limpie los obstáculos de los tubos de entrada y salida Apriete la tuerca del puerto del tubo y compruebe el punto dañado y el nivel del agua Limpie el colador Lavado Retire el dispositivo de limpieza conectado al tanque
El filtro no se puede operar	El nivel del agua es demasiado bajo El colador está obstruido El tubo de entrada tiene fugas El motor está bloqueado o el impulsor está bloqueado	Añadir el agua para ajustar el nivel del agua Limpie el colador en el tanque Apriete el puerto del tubo y compruebe el punto dañado Comuníquese con el Centro de Servicio al Cliente para
La válvula de control o su cubierta superior tienen fugas	El sello del cuerpo se pierde El sello del cuerpo está demasiado sucio La hebilla de la válvula de control no está sujeta La válvula de control está dañada	Retire la tapa superior de la válvula de control e instale el sello del cuerpo Use una manguera de agua para limpiar el sello del cuerpo Utilice un destornillador para apretar el perno Comuníquese con el Centro de Servicio al Cliente para
El fuelle se filtra	El aro del fuelle no está apretado	Apriete el aro El sello del puerto de agua no está dañado en su lugar

	El sello del puerto de agua se pierde	
El manómetro no	La pared interior del manómetro está bloqueada Daño del manómetro	Retire el manómetro de la válvula de control y limpie las impurezas en la pared interior Comuníquese con el Centro de Servicio al Cliente para
La arena entra en el tanque	Las partículas de arena son demasiado finas	Utilice sólo arena de sílice No. 20, con un tamaño de partícula de arena de 0,45-0,85mm,(es decir, 0,018-0,033 pulgadas), y cuyo coeficiente de uniformidad total de partículas es menor que 1,75. O reemplazar la arena